ΑΝΤΙΠΡΟΣΩΠΕΙΕΣ - ΕΙΣΑΓΩΓΕΣ

ΓΑΒΡΙΕΛΑΤΟΣ Μ. ΕΠΕ

FAN COILS & ΑΝΤΛΙΕΣ ΘΕΡΜΟΤΗΤΑΣ

ΣΕΠΤΕΜΒΡΙΟΣ 2025

ΠΕΡΙΕΧΟΜΕΝΑ ΤΙΜΟΚΑΤΑΛΟΓΟΥ

ΠΕΡΙΓΡΑΦΗ	ΣΕΛ
Fancoil τοίχου - οροφής **Rhoss**	1 - 2
Fancoil δαπέδου και τοίχου **IDEAL CLIMA**	3 - 4
Fancoil δαπέδου **Emmeti**	5
Fancoil δαπέδου **Riello**	6
Fancoil δαπέδου **Kybom**	7
Fancoil δαπέδου - Slim **Meco**	7
Fancoil δαπέδου DC Inverter - Slim **Unico**	8
Αντλία θερμότητας DC Inverter ψύξης - θέρμανσης **Riello NXHM**	9
Αντλία θερμότητας DC Inverter ψύξης - θέρμανσης **Ariston Nimbus Pocket M NET R32**	10
Αντλία θερμότητας για θέρμανση και δροσισμό πισίνας **Ecoplus SBR**	11
Αντλία θερμότητας για θέρμανση και δροσισμό πισίνας **AQUARK – Mr PERFECT**	12
Αντλία θερμότητας για θέρμανση και δροσισμό πισίνας **SPRSUN**	13

ΓΕΝΙΚΑ

- Ο παρόν τιμοκατάλογος ακυρώνει κάθε προηγούμενο.
- Η **ΓΑΒΡΙΕΛΑΤΟΣ ΕΠΕ** διατηρεί το δικαίωμα αλλαγής τιμών και εκπτώσεων χωρίς προειδοποίηση.
- Τυπογραφικά λάθη δεν δεσμεύουν καθ΄ οποιοδήποτε τρόπο την εταιρία.
- Όλες οι αναγραφόμενες τιμές επιβαρύνονται με το νόμιμο Φ.Π.Α.
- Η κυριότητα των εμπορευμάτων παραμένει στην εταιρία μας έως την τελική τους εξόφληση.
- Αρμόδια για κάθε οικονομική διαφορά είναι τα δικαστήρια Αθηνών.

ΕΠΙΣΤΡΟΦΕΣ ΕΜΠΟΡΕΥΜΑΤΩΝ

- Αποσυσκευασμένα ή χτυπημένα εμπορεύματα δεν επιστρέφονται.
- Ειδικές παραγγελίες δεν ακυρώνονται και τα εμπορεύματα δεν επιστρέφονται.
- Τα έξοδα μεταφοράς επιβαρύνουν τον πελάτη.

ΣΥΝΕΡΓΑΖΟΜΕΝΕΣ ΤΡΑΠΕΖΕΣ

ALPHA BANK: GR53.0140.1420.1420.0232.0000.323

ΕΘΝΙΚΗ ΤΡΑΠΕΖΑ ΤΗΣ ΕΛΛΑΔΟΣ: 132/470576-91 // **IBAN :** GR47.0110.1320.0000.1324.7057.691

EUROBANK EFG: 0026.0099.35.0200532088 // **IBAN :** GR42.0260.0990.0003.5020.0532.088

FAN COIL RHOSS Yardy EV3

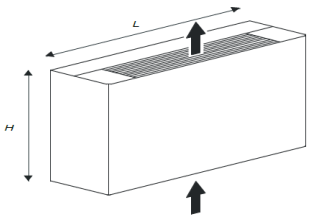

YardyEV3-MVP

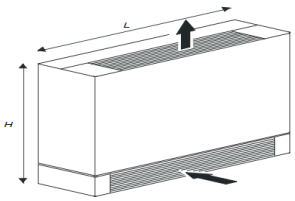

YardyEV3-MVT

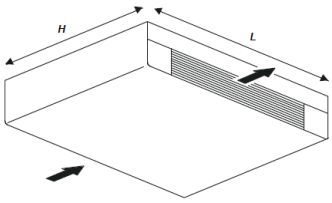

YardyEV3-MXP

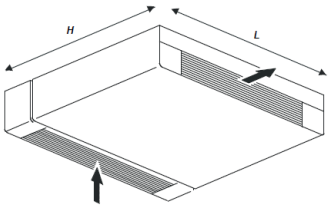

YardyEV3-MXT

ΤΕΧΝΙΚΑ ΧΑΡΑΚΤΗΡΙΣΤΙΚΑ κατά EUROVENT															
Μοντέλο	**15**	**20**	**24**	**25**	**30**	**34**	**40**	**45**	**48**	**55**	**58**	**60**	**74**	**80**	**88**
Ψύξη (kW) (1)	1,07	1,80	2,24	2,54	3,27	3,34	3,79	4,33	4,84	5,49	6,01	6,69	7,16	8,32	8,78
Θέρμανση (kW) (2)	2,54	3,93	4,59	5,63	6,88	7,33	8,23	8,98	9,49	11,59	13,66	14,35	15,23	18,87	19,89
Θέρμανση (kW) (3)	1,48	2,31	2,78	3,47	4,21	4,42	5,11	5,51	5,79	7,17	8,34	8,78	9,22	11,67	12,15
Παροχή (m^3/h)	209	288	339	484	547	547	676	681	681	1.077	1.077	1.235	1.235	1.480	1.480

ΔΙΑΣΤΑΣΕΙΣ L X H X S (mm)					
L X H X S (mm)	700x	800x570x220	1.000x570x220	1.200x570x220	1.500x570x220

ΤΙΜΕΣ (€)															
Μοντέλο	**15**	**20**	**24**	**25**	**30**	**34**	**40**	**45**	**48**	**55**	**58**	**60**	**74**	**80**	**88**
Yardy EV3 - MVP	**560**	**580**	**617**	**627**	**698**	**750**	**741**	**789**	**839**	**852**	**943**	**995**	**1.069**	**1.119**	**1.214**
Yardy EV3 - MVT	**594**	**623**	**663**	**681**	**730**	**786**	**782**	**831**	**891**	**893**	**995**	**1.027**	**1.101**	**1.190**	**1.304**
Yardy EV3 - MXP	**597**	**627**	**672**	**690**	**741**	**792**	**789**	**852**	**913**	**916**	**1.029**	**1.048**	**1.121**	**1.213**	**1.329**
Yardy EV3 - MXT	**610**	**640**	**686**	**710**	**761**	**819**	**812**	**862**	**924**	**935**	**1.050**	**1.069**	**1.145**	**1.252**	**1.379**

(1) Είσοδος νερού 7ºC, Δt=5ºC, θερμοκρασία χώρου 27/19ºC D.B/W.B.
(2) Είσοδος νερού 70ºC, Δt=10ºC, θερμοκρασία χώρου 20ºC.
(3) Είσοδος νερού 50ºC, Δt=10ºC, θερμοκρασία χώρου 20ºC.

YardyEV3-MVP: Κάθετο τοίχου με κάλυμμα
YardyEV3-MVT: Κάθετο τοίχου με κάλυμμα, περσίδα επιστροφής αέρα
YardyEV3-MXP: Οριζόντιο οροφής με κάλυμμα
YardyEV3-MXT: Οριζόντιο οροφής με κάλυμμα και περσίδα επιστροφής αέρα

ΧΕΙΡΙΣΤΗΡΙΑ ΓΙΑ ΤΑ ΕΜΦΑΝΗ FAN-COILS ΔΑΠΕΔΟΥ - ΕΥΚΟΛΗΣ ΤΟΠΟΘΕΤΗΣΗΣ (PLUG & PLAY)	
Περιγραφή	**Τιμή (€)**
Χειριστήριο KTA – θερμοστάτη βολβού - 3 ταχύτητες - διακόπτη summer / off / winter	**66**
Χειριστήριο KBTCV2 – ηλεκτρονικό θερμοστάτη - 3 ταχύτητες - διακόπτη summer / off / winter / vent. - θερμοστάτη ορίου 1-2 τρίοδες βάνες - ηλεκτρική αντίσταση	**32**
Χειριστήριο KBTCVA – ηλεκτρονικό θερμοστάτη - 3 ταχύτητες - διακόπτη off/vent. 1 τρίοδη βάνα- αυτόματη εναλλαγή χειμώνα-θέρους	**150**
Χειριστήριο KBTCVR – ηλεκτρονικό θερμοστάτη – αυτόματο έλεγχο ταχυτήτων - αυτόματη εναλλαγή χειμώνα-θέρους - 2 τρίοδες βάνες - ηλεκτρική αντίσταση	**168**
Χειριστήριο KCF/B – ψηφιακή οθόνη- ηλεκτρονικό θερμοστάτη - Auto-3 ταχύτητες ή ανεμιστήρας EC - διακόπτης summer/winter/ off/auto/Fan - θερμοστάτης ορίου - 1-2 βάνες - ηλεκτρική αντίσταση	**209**
Θερμοστάτης ορίου **KTM**	**311**
Βάση δαπέδου **KPCW**	**66**

FAN COIL RHOSS Brio- I SLIM

INVERTER

RHOSS CLIMA EVOLUTION

ΤΕΧΝΙΚΑ ΧΑΡΑΚΤΗΡΙΣΤΙΚΑ κατά EUROVENT						
Μοντέλο		**10**	**20**	**25**	**30**	**40**
Ψύξη (kW) (1)	W	990	1.830	2.890	3.340	3.980
Θέρμανση (kW) (2)	W	1.380	2.480	3.910	4.590	5.570
Θέρμανση, με θερμαντικό πάνελ μόνο (2)	W	320	380	460	550	660
Παροχή αέρα	m^3/h	162	320	461	576	648
Διαστάσεις **(MVP-MVR)** (L)	mm	723	923	1.123	1.323	1.523
Διαστάσεις **(MVP-MVR)** (HxD)	mm	579 x 149				
ΤΙΜΕΣ (€)						
MVP Εμφανές τοίχου / οροφής (**KVXO**)	€	**849**	**935**	**1.098**	**1.306**	**1.478**
IXP Κρυφό οροφής / τοίχου	€	**614**	**689**	**811**	**957**	**1.048**
MVR Εμφανές τοίχου με θερμαντικό πάνελ	€	**1.125**	**1.306**	**1.478**	**1.754**	**1.988**
IVR Κρυφό οροφής με θερμαντικό πάνελ	€	**840**	**990**	**1.162**	**1.368**	**1.533**
MVP Εμφανές τοίχου 4-σωλήνιο	€	**1.068**	**1.202**	**1.423**	**1.687**	**1.828**
IXP Κρυφό οροφής 4-σωλήνιο	€	**832**	**926**	**1.048**	**1.282**	**1.405**

(1) Είσοδος νερού 7ºC, Δt=5ºC, θερμοκρασία χώρου 27/19ºC D.B/W.B.

(2) Είσοδος νερού 50ºC, Δt=10ºC, θερμοκρασία χώρου 20ºC.

EUROVENT CERTIFIED PERFORMANCE
www.eurovent-certification.com

ΕΞΑΡΤΗΜΑΤΑ					
Μοντέλο	**10**	**20**	**25**	**30**	**40**
Λεκάνη συμπυκνωμάτων για οριζόντια τοποθέτηση **KVXO** για μοντέλο **MVP**	**89**	**98**	**111**	**141**	**152**
Καλώδιο σύνδεσης χειριστηρίου **KDX** (για δεξιά σύνδεση)	**53**				
Τρίοδη ηλεκτροβάνα για 2-σωλήνιο **KE2**	**296**				
Τρίοδη ηλεκτροβάνα για 4-σωλήνιο **KE4**	**775**				
Δίοδη ηλεκτροβάνα για 2-σωλήνιο **KE2-2V**	**234**				
Δίοδη ηλεκτροβάνα για 4-σωλήνιο **KE4-2V**	**547**				
Βάσεις δαπέδου **KPC**	**148**				
Κάλυμμα σωληνώσεων **KPE**	**84**				
Χειριστήριο αφής **KCS.F/B** 4-ταχυτήτων για 2-σωλήνιο	**168**				
Χειριστήριο αφής **KCS.M/B-2T,** αναλογικής ρύθμισης ταχυτήτων για 2-σωλήνιο	**317**				
Χειριστήριο αφής **KCS.M/B-4T,** αναλογικής ρύθμισης ταχυτήτων για 4-σωλήνιο	**382**				
Επίτοιχο χειριστήριο αφής **KPST** με δυνατότητα σύνδεσης έως 31 μονάδων με κάρτες ελέγχου **KCS.M/P**	**252**				
Κάρτα ελέγχου **KCS.M/P-2T** για 2-σωλήνιο	**252**				
Κάρτα ελέγχου **KCS.M/P-4T** για 4-σωλήνιο	**296**				
Κάρτα ελέγχου **KBS.3** για σύνδεση με χειριστήρια **KTCV2** και **KTCVA** επίτοιχης τοποθέτησης	**180**				

Οι τιμές δεν περιλαμβάνουν Φ.Π.Α

FAN COIL ΤΟΙΧΟΥ

FALKO

Τύπος	Ισχύς kW		Παροχή Αέρα m³h	Διαστάσεις (mm)			dB (A)			Βάρος kg	Τιμή €
	Ψύξη 7ºC	Θέρμανση 45ºC		Μήκος	Ύψος	Πάχος	max	med	min		
FALKO 350	1,73	2,20	340	850	300	198	42	39	36	12	**480,00**
FALKO 500	2,57	3,27	510	850	300	198	42	39	36	12	**493,00**
FALKO 700	3,33	4,23	680	850	300	198	43	40	37	13	**501,00**
FALKO 850	4,28	5,44	850	970	315	235	47	43	40	16	**592,00**
FALKO 1000	5,10	6,48	1.020	970	315	235	49	43	40	17	**605,00**

Το **Falko HW Inverter** είναι επίτοιχο fan coil, χαμηλής στάθμης θορύβου, με κομψή αισθητική και πάχος μόλις 20cm.
Διαθέτει: Ψηφιακό έλεγχο με το τηλεχειριστήριο που παρέχεται, λευκή πρόσοψη, οθόνη LCD, δίσκο συλλογής συμπυκνωμάτων και αφαιρούμενο φίλτρο με πυκνή υφή. Τρείς ταχύτητες λειτουργίας. Συνδέσεις νερού ½".

IKARO

Τύπος	Ισχύς kW		Παροχή Αέρα m³h	Διαστάσεις (mm)			dB (A)			Βάρος kg	Τιμή €
	Ψύξη 7ºC	Θέρμανση 45ºC		Μήκος	Ύψος	Πάχος	max	med	min		
IKARO 350	1,69	2,07	340	850	300	198	21	18	16	13	**564,00**
IKARO 500	2,57	3,26	520	850	300	198	27	25	23	13	**566,50**
IKARO 750	3,33	4,23	730	850	300	198	42	39	37	13	**571,30**

Το **Ikaro Inverter** είναι επίτοιχο fan coil, εξαιρετικά αθόρυβο, ακόμα και στους χώρους ύπνου, με κομψή αισθητική και πάχος μόλις 20cm.
Διαθέτει: Ψηφιακό έλεγχο με το τηλεχειριστήριο που παρέχεται, λευκή πρόσοψη, οθόνη LCD, εξαιρετικά αθόρυβο ανεμιστήρα, δίσκο συλλογής συμπυκνωμάτων, αισθητήριο θερμοκρασίας και αφαιρούμενο φίλτρο με λεπτή υφή. Τρείς ταχύτητες λειτουργίας. Συνδέσεις νερού ½". Είσοδος ελέγχου Modbus ή 3 ξηρές επαφές. Δυνατότητα ελέγχου μέσω WiFi και φωνητικών εντολών (πρόσθετος εξοπλισμός)

ΕΞΑΡΤΗΜΑΤΑ		Τιμή €
385-206-005 - ΣΕΤ 2ΟΔΗΣ ΒΑΛΒΙΔΑΣ ΜΕ ΚΙΝΗΤΗΡΑ	FALKO & IKARO	**70,60**
385-206-010 - ΣΕΤ 3ΟΔΗΣ ΒΑΛΒΙΔΑΣ ΜΕ ΚΙΝΗΤΗΡΑ	FALKO & IKARO	**105,20**
385-206-035 - ΗΛΕΚΤΡΟΘΕΡΜΙΚΟΣ ΚΙΝΗΤΗΡΑΣ 230V	FALKO & IKARO	**30,70**
385-204-005 - ΧΡΟΝΟΘΕΡΜΟΣΤΑΤΗΣ WIFI VISION+ 0/10V	IKARO	**142,90**
385-204-010 - WIFI+ ΔΙΕΠΑΦΗ	IKARO	**59,40**

Οι τιμές δεν περιλαμβάνουν Φ.Π.Α

FAN COIL ΔΑΠΕΔΟΥ

NEMO						
Περιγραφή		**Nemo 250**	**Nemo 400**	**Nemo 600**	**Nemo 800**	**Nemo 1000**
Θερμική Ισχύς 70ºC	w	2.260	3.840	5.370	6.950	7.920
Παροχή νερού(1)	l/min	3,24	5,51	7,71	10	11,33
Πτώση πίεσης (1)	kPa	3,00	6,75	4,5	7,2	9
Θερμική ισχύς 50ºC	w	1.400	2.340	3.330	4.250	4.870
Παροχή νερού (2)	l/min	4,18	5,55	7,8	10,2	11,4
Πτώση πίεσης (2)	kPa	4,30	7,6	4,2	8	9,8
Ψυκτική ισχύς (3)	w	815	1.700	2.515	2.922	3.360
Παροχή νερού (3)	l/min	2,34	5	7,22	8,29	9,8
Πτώση πίεσης (3)	kPa	2,30	7,3	5,2	6,62	8,8
Παροχή αέρα	mc/h	160	330	460	590	700
Ηχητική πίεση σε υπερ-αθόρυβη λειτουργία	dB (A)	16,6	15,2	16,2	18,3	21,4
Ηχητική πίεση Μέγιστη	dB (A)	30,5	36,6	37,0	40,4	42,1
Ηχητική πίεση Ελάχιστη	dB (A)	18,4	21,1	21,3	23,5	27,0
Τροφοδοσία	-	220-240 V / 50 Hz ÷ IP23				
Υδραυλικές συνδέσεις	thread	3/4 II M	3/4 II M	3/4 II M	3/4 II M	3/4 II M
Σωλήνας αποστράγγισης	Ø mm	16	16	16	16	16
Πάχος	mm	120	120	120	120	120
Ύψος	mm	529	529	529	529	529
Πλάτος	mm	780	970	1.160	1.350	1.350
Τιμή	**€**	**578,00**	**626,00**	**716,00**	**806,00**	**886,00**

(2): Θέρμανση:
Θερμ. Νερού εισόδου = 70°C,
Διαφορά Θερμοκρασίας = 10°C;
Θερμ. Αέρα εισόδου = 20°C.

(2): Θέρμανση:
Θερμ. Νερού εισόδου = 50°C,
Θερμ. Αέρα εισόδου = 20°C.

(1): Ψύξη:
Θερμ. Νερού εισόδου = 7°C,
Διαφορά Θερμοκρασίας = 5°C;
Θερμ. Αέρα εισόδου = 27°C.

*** Τιμή με θερμοστάτη**

Αθόρυβη υδρονική τεχνολογία // Χειροκίνητα ρυθμιζόμενα πτερύγια εξαγωγής αέρα. // Υπεραθόρυβο ήμερα και νύχτα Βολική και εύκολη οθόνη αφής. // Ενσωματωμένο χειριστήριο αφής. // Εναλλαγή λειτουργίας μεταξύ θέρμανσης, ψύξης, αερισμού και αφύγρανσης.// Τέσσερις ταχύτητες. // Δυνατότητα ελέγχου μέσω ασύρματου τηλεχειριστηρίου ή μέσω ενός σήματος 0-10 V, αυτοματισμού οικιακού συστήματος ή μέσω ενσύρματου θερμοστάτη Vision+ (WiFi). // Μπορεί να στερεωθεί οριζόντια στην οροφή ή στον τοίχο, με τις βάσεις στήριξης που παρέχονται ως στάνταρ.

ΕΞΑΡΤΗΜΑΤΑ	Τιμή €
385-206-040 - ΤΗΛΕΧΕΙΡΙΣΤΗΡΙΟ INFRARED NEMO	**32,10**
385-206-045 - ΠΟΔΑΡΑΚΙΑ ΣΤΗΡΙΞΗΣ NEMO	**49,20**
385-206-015 - ΣΕΤ 2ΟΔΗΣ ΒΑΛΒΙΔΑΣ ΜΕ ΚΙΝΗΤΗΡΑ NEMO	**102,80**
385-206-020 - ΣΕΤ 3ΟΔΗΣ ΒΑΛΒΙΔΑΣ ΜΕ ΚΙΝΗΤΗΡΑ NEMO	**132,70**
385-206-035 - ΗΛΕΚΤΡΟΘΕΡΜΙΚΟΣ ΚΙΝΗΤΗΡΑΣ 230V	**30,70**
385-204-005 - ΧΡΟΝΟΘΕΡΜΟΣΤΑΤΗΣ WIFI VISION+ 0/10V	**142,90**
385-204-010 - WIFI+ ΔΙΕΠΑΦΗ	**59,40**
385-201-005 - ΚΙΤ ΜΕΤΑΤΡΟΠΗΣ ΣΕ ΔΕΞΙΑ ΣΥΝΔΕΣΗ ΓΙΑ NEMO 250,400,600	**22,50**

FAN COIL ΔΑΠΕΔΟΥ

EMMETI

SILENCE MV-AI

Τύπος	Ισχύς kW		Παροχή αέρα m^3h	Διαστάσεις			Τιμή €
	Ψύξη	Θέρμανση		Μήκος	Ύψος	Πάχος	
MV 15 AI	1,56	1,83	267	545	450	215	**437,00**
MV 20 AI	2,10	2,59	391	745	450	215	**473,60**
MV 25 AI	2,36	2,89	354	745	450	215	**531,30**
MV 30 AI	3,20	3,55	490	945	450	215	**570,00**
MV 40 AI	4,02	4,25	570	1145	450	215	**724,90**
MV 50 AI	5,03	5,24	762	1145	450	215	**790,40**
MV 60 AI	5,62	5,85	825	1345	450	215	**792,40**
MV 70 AI	7,01	8,13	1270	1545	450	215	**1.077,30**

ΕΞΑΡΤΗΜΑΤΑ ΓΙΑ MV-AI

ΕΞΑΡΤΗΜΑΤΑ	Τιμή €
3VEI - ΑΠΛΟ ΧΕΙΡΙΣΤΗΡΙΟ (θερμοστάτης, 3 ταχύτητες, Καλοκαίρι/ Χειμώνας / OFF	**53,40**
3TADEI-N - ΨΗΦΙΑΚΟ ΧΕΙΡΙΣΤΗΡΙΟ	**88,20**
TM – ΑΙΣΘΗΤΗΡΑΣ ΧΑΜΗΛΗΣ ΘΕΡΜΟΚΡΑΣΙΑΣ ΝΕΡΟΥ	**50,80**
ZM - ΠΟΔΙΑ ΣΤΗΡΙΞΗΣ ΔΑΠΕΔΟΥ 90mm	**53,40**

Fan Coil δαπέδου με κάλυμμα για κάθετη επίτοιχη τοποθέτηση, με εισαγωγή αέρα από κάτω. Μπορεί να εξοπλιστεί με επιπλέον εξαρτήματα, τα οποία χρεώνονται ξεχωριστά.

SLIM - ETM BASIC

Τύπος	Ισχύς kW		Παροχή αέρα m^3h	Διαστάσεις			Τιμή €
	Ψύξη	Θέρμανση		Μήκος	Ύψος	Πάχος	
ETM 220 DU	0,76	0,97	90	735	579	131	**730,20**
ETM 240 DU	1,77	2,18	210	935	579	131	**812,30**
ETM 260 DU	2,89	3,11	318	1135	579	131	**912,70**
ETM 280 DU	3,20	3,88	411	1335	579	131	**1.022,90**

ΕΞΑΡΤΗΜΑΤΑ ΓΙΑ ETM SLIM

ΕΞΑΡΤΗΜΑΤΑ	Τιμή €
ΣΕΤ 2ΟΔΗΣ ΒΑΝΑΣ	**244,60**
ΣΕΤ 3ΟΔΗΣ ΒΑΝΑΣ	**280,60**
ΚΑΛΥΜΜΑ ΣΩΛΗΝΩΣΕΩΝ CP2	**72,90**
ΠΟΔΙΑ ΣΤΗΡΙΞΗΣ ΔΑΠΕΔΟΥ PP2	**145,00**

Ψύξη: Θερμοκρασία εισόδου / εξόδου νερού: 7ºC / 12ºC και χώρου 27ºC DB / 19ºC DB.

Θέρμανση: Θερμοκρασία εισόδου / εξόδου νερού: 60ºC / 50ºC και χώρου 20ºC.

- Ο μοντέρνος σχεδιασμός και μειωμένο πάχος (130mm).
- Με ηλεκτρονικό έλεγχο SMART TOUCH για έλεγχο της θερμοκρασίας δωματίου, ρύθμιση της ταχύτητας του ανεμιστήρα και της αλλαγής καλοκαιριού / χειμώνα.
- Διαθέτει 3 ταχύτητες ανεμιστήρα και λειτουργία Super Silent όπου στην ψύξη λειτουργεί στην ελάχιστη ταχύτητα ανεμιστήρα και για τη θέρμανση μόνο σε λειτουργία ακτινοβολίας (ανεμιστήρας απενεργοποιημένος, ανοιχτή ηλεκτρική βαλβίδα).

FAN COIL ΔΑΠΕΔΟΥ - SLIM

RIELLO

FAN COIL ΔΑΠΕΔΟΥ SLIM – DESIGN INVERTER						
		D.I - 11B	D.I - 21B	D.I - 33B	D.I - 40B	D.I - 46B
Παροχή αέρα m^3/h (max)		197	389	560	699	787
Παροχή αέρα m^3/h (comfort)		162	320	460	576	648
Ψυκτική ισχύς W (max) (1)		1.095	2.120	3.310	3.875	4.560
Ψυκτική ισχύς W (comfort) (1)		830	1.760	2.650	3.340	3.800
Θερμική ισχύς W (50 °C) max (2)		1.415	2.775	3.905	4.665	5.705
Θερμική ισχύς W (50 °C) comfort (2)		1.090	2.350	3.190	4.100	4.860
Λειτουργία στην θέρμανση (70/60) W		2.420	4.670	6.635	7.855	9.645
Στάθμη θορύβου dB (A)		42,2	43,1	45,5	45,9	47,2
Μέγιστη ισχύς W		15,1	23,2	26,4	36	40,3
Πτώση πίεσης νερού Kpa		6,6	7,3	18,3	15,1	20,0
Διαστάσεις (mm)	Ύψος	580	580	580	580	580
	Πάχος	130	130	130	130	130
	Μήκος	760	960	1160	1360	1560
Τιμή €		594,00	726,00	826,00	915,00	994,00

ΠΑΡΕΛΚΟΜΕΝΑ - ΑΞΕΣΟΥΑΡ

Περιγραφή	Τιμή (€)
20116484 - Πίνακας ελέγχου με πάνελ αφής LCD που λειτουργεί ως: ON/OFF, θερμοστάτης δωματίου, επιλογή καλοκαίρι, χειμώνας, έλεγχος ανεμιστήρα.	**141,00**
4013458 - Κιτ επιδαπέδιας στήριξης (λευκό χρώμα).	**85,00**
20069415 - Κιτ καλωδίων για σύνδεση στη δεξιά πλευρά. Υποχρεωτικό για την αντιστροφή των συνδέσεων.	**47,00**

RIELLO DESIGN INVERTER

- Fan coil με κινητήρα DC Brushless Inverter, για συνεχή διακύμανση από 0 έως 100% της ροής αέρα και κατά συνέπεια της ικανότητας θέρμανσης και ψύξης. Χάρη στους κινητήρες DC Brushless, ο DESIGN INVERTER εξοικονομεί έως και 50% ηλεκτρική ενέργεια σε σύγκριση με τα fan coil με παραδοσιακούς κινητήρες (ON/OFF).
- Η σειρά DESIGN INVERTER είναι εξαιρετικά λεπτή, με βάθος μόλις 13 cm.
- Η σειρά διατίθεται σε 5 μοντέλα με ικανότητα ψύξης από 830 W έως 4.560 W και ικανότητα θέρμανσης από 1.090 W έως 4.860 W.
- Η μεγάλη γκάμα αξεσουάρ και ηλεκτρονικά χειριστήρια με οθόνη αφής DISPLAY που υποστηρίζουν ένα ευρύ φάσμα εφαρμογών.
- Όλες οι εκδόσεις είναι με συνδέσεις στα αριστερά. Για σύνδεση στα δεξιά χρειάζεται επιπλέον KIT.

ERP

made in Italy

Οι τιμές δεν περιλαμβάνουν Φ.Π.Α

FAN COIL ΔΑΠΕΔΟΥ

KyBom

FAN COIL ΔΑΠΕΔΟΥ							
Τύπος	Ισχύς kW		Παροχή αέρα m^3h	Διαστάσεις			Τιμή €
	Ψύξη	Θέρμανση		Μήκος	Ύψος	Πάχος	
FCU-34-LM	2,17	3,60	340	790	640	240	**506,00**
FCU-51-LM	2,95	5,04	510	940	640	240	**558,00**
FCU-68-LM	4,09	7,03	680	1.100	640	240	**628,00**
FCU-85-LM	4,70	7,87	850	1.140	640	240	**646,00**
FCU-102-LM	5,58	9,42	1.020	1.290	640	240	**706,00**
FCU-136-LM	7,37	12,60	1.360	1.490	640	240	**883,00**
FCU-170-LM	9,70	16,20	1.700	1.610	640	240	**973,00**
FCU-204-LM	11,29	18,03	2.040	1.960	640	240	**1.042,00**
FCU-238-LM	12,49	19,70	2.380	1.960	640	240	**1.192,00**

Στην τιμή περιλαμβάνεται και ψηφιακός θερμοστάτης

Ψύξη: Θερμοκρασία εισόδου / εξόδου νερού: 7ºC / 12ºC και χώρου 27ºC DB / 19ºC DB.

Θέρμανση: Θερμοκρασία εισόδου / εξόδου νερού: 60ºC / 50ºC και χώρου 20ºC.

FAN COIL ΔΑΠΕΔΟΥ - SLIM

MECO
THE EXPERT OF FAN COIL UNIT

FAN COIL ΔΑΠΕΔΟΥ SLIM					
	MFP-20CM	MFP-30CM	MFP-40CM	MFP-50CM	MFP-60CM
Παροχή αέρα m^3/h (max)	200	300	400	500	600
Ψυκτική ισχύς W (max) (1)	1.000	1.800	2.400	3.000	3.600
Θερμική ισχύς W (60/50) max (2)	1.600	2.900	3.850	4.800	5.750
Λειτουργία στην θέρμανση (70/60) W	2.050	3.700	4.950	6.150	7.350
Λειτουργία στην θέρμανση (50/45) W	1.250	2.250	2.950	3.700	4.400
Στάθμη θορύβου dB (A)	38	39	40	41	42
Μέγιστη ισχύ W	15	18	20	26	32
Πτώση πίεσης νερού Kpa	4	6	8	10	12
Μέγιστη πίεση λειτουργίας Mpa			1,6		
Παροχή νερού m^3/h	0,17	0,31	0,41	0,51	0,61
Διαστάσεις (L*W*H)	700*130*681	900*130*681	1.100*130*681	1.300*130*681	1.500*130*681
Τιμή €	**515,00**	**615,00**	**685,00**	**760,00**	**840,00**

Ψυκτική ισχύς (1): Θερμοκρασία εισόδου / εξόδου νερού: 7ºC / 12ºC και χώρου 27ºC DB / 19ºC DB.
Θερμική ισχύς (2): Θερμοκρασία εισόδου / εξόδου νερού: 60ºC / 50ºC και χώρου 20ºC.
Οι αποδόσεις και η παροχή αέρα είναι για τη μεγάλη ταχύτητα ανεμιστήρα.

Ψηφιακό χειριστήριο

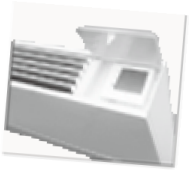

FAN COIL ΔΑΠΕΔΟΥ DC INVERTER - SLIM

Unico

FAN COIL ΔΑΠΕΔΟΥ DC INVERTER - SLIM					
		BM 200DC	BM 400DC	BM 600DC	BM 800DC
Συνολική ψυκτική ισχύς (1)	kW	0,75	1,50	2,20	3,00
Αισθητή ψυκτική ισχύς	kW	0,61	1,25	1,90	2,60
Παροχή νερού	l / h	142	302	453	57
Πτώση Πίεσης Νερού	kPa	7,00	9,00	22,00	28,00
Ικανότητα Θερμότητας (2)	kW	0,99	2,00	2,80	4,20
Παροχή νερού	l / h	142	302	453	573
Πτώση Πίεσης Νερού	kPa	6,50	7,00	18,50	24,50
Ικανότητα Θέρμανσης (3)	kW	1,55	3,10	4,60	6,30
Παροχή νερού	l / h	162	343	471	600
Πτώση Πίεσης Νερού	kPa	7,00	7,50	19,00	25,00
Περιεκτικότητα νερού στοιχείου	L	0,48	0,85	1,15	1,48
Μέγιστη πίεση λειτουργίας	bar	10	10	10	10
Διατομή Σύνδεσης	inches	G1/2	G1/2	G1/2	G1/2
Μέγιστη Ροή Αέρα	m^3/h	160	320	460	580
Ελάχιστη Ροή Αέρα	m^3/h	50	150	200	300
Τροφοδοσία	V/ ph/ Hz	230/1/50	230/1/50	230/1/50	230/1/50
Μέγιστη Ισχύς	W	14	23	27	33
Μέγιστη στάθμη θορύβου	dB (A)	39	40	42	42.1
Ελάχιστη στάθμη θορύβου	dB (A)	19,8	18,3	19,1	21
Μήκος	mm	694	894	1.094	1.294
Ύψος (χωρίς πόδια)	mm	580	580	580	580
Βάθος	mm	129	129	129	129
Τιμή €		**620,00**	**735,00**	**820,00**	**910,00**

Τα Unico slim Fan Coil έχουν ενσωματωμένη τρίοδη ηλεκτροβάνα και το ψηφιακό touch screen πίνακα ελέγχου.

Ικανότητα ψύξης (1): Θερμοκρασία εισόδου / εξόδου νερού: 7ºC / 12ºC και θερμοκρασία χώρου 27ºC DB / 19ºC DB.
Ικανότητα Θέρμανσης (2): Θερμοκρασία εισόδου / εξόδου νερού: 50ºC / 40ºC και θερμοκρασία χώρου 20ºC.
Ικανότητα Θέρμανσης (3): Θερμοκρασία εισόδου / εξόδου νερού: 70ºC / 60ºC και θερμοκρασία χώρου 20ºC.

Οι τιμές δεν περιλαμβάνουν Φ.Π.Α

ΑΝΤΛΙΕΣ ΘΕΡΜΟΤΗΤΑΣ

RIELLO

ΑΝΤΛΙΕΣ ΘΕΡΜΟΤΗΤΑΣ RIELLO NXHM

Τύπος	ΘΕΡΜΑΝΣΗ				ΨΥΞΗ				Παροχή V-ph-Hz	Τιμή €
	(1) 35 / 7°C		(2) 45 / 7°C		(3) 18 / 35°C		(4) 7 / 35°C			
	Θερμική ισχύς kW	COP	Θερμική ισχύς kW	COP	Ψυκτική ισχύς kW	EER	Ψυκτική ισχύς kW	EER		
NXHM004	4.20	5.10	4.30	3.80	4.50	5.50	4.70	3.45	230/1/50	**4.295,00**
NXHM006	6.35	4.95	6.30	3.70	6.50	4.80	7.00	3.00	230/1/50	**4.517,00**
NXHM008	8.40	5.15	8.10	3.85	8.30	5.05	7.45	3.35	230/1/50	**5.068,00**
NXHM 010	10.00	4.95	10.00	3.75	9.90	4.55	8.20	3.25	230/1/50	**5.743,00**
NXHM 012	12.10	4.95	12.30	3.70	12.00	3.95	11.50	2.75	230/1/50	**6.696,00**
NXHM 014	14.50	4.60	14.10	3.60	13.50	3.61	12.40	2.50	230/1/50	**7.420,00**
NXHM 016	15.90	4.50	16.00	3.50	14.20	3.61	14.00	2.50	230/1/50	**7.619,00**
NXHM 012T	12.10	4.95	12.30	3.70	12.00	3.95	11.50	2.75	400/3/50	**7.380,00**
NXHM 014T	14.50	4.60	14.10	3.60	13.50	3.61	12.40	2.50	400/3/50	**7.618,00**
NXHM 016T	15.90	4.50	16.00	3.50	14.20	3.61	14.00	2.50	400/3/50	**8.015,00**

ΚΙΤ ΑΠΟΣΒΕΣΤΗΡΑ ΚΡΑΔΑΣΜΩΝ ΑΝΤΛΙΑΣ ΘΕΡΜΟΤΗΤΑΣ - 20171891	**124,00**
ΑΙΣΘΗΤΗΡΙΟ ΠΕΡΙΒΑΛΛΟΝΤΟΣ - 20028567	**75,00**

ΠΕΡΙΓΡΑΦΗ

- **Τεχνολογία DC-Inverter** με διπλό περιστροφικό συμπιεστή.
- **Blue-Fin στοιχεία εναλλαγής θερμότητας**, με ειδική υδρόφιλη και αντιδιαβρωτική επεξεργασία, που βελτιώνει τη ροή συμπύκνωσης στα πτερύγια, μειώνοντας τον κίνδυνο παγώματος στο στοιχείο (μέγιστη απόδοση και σε υγρά κλίματα). Μπορούν να συνδεθούν με θερμαντικά σώματα χαμηλής θερμοκρασίας, ενδοδαπέδια θέρμανση και fan coil.
- Θερμοκρασία θέρμανσης νερού έως +65 °C.
- Περιλαμβάνεται ενσύρματο χειριστήριο που μπορεί να διαχειριστεί πλήρως το σύστημα θέρμανσης/ψύξης/ ζεστού νερού χρήσης.
- Οικολογικό ψυκτικό **R32**.
- Εύρος λειτουργίας (**θερμοκρασία περιβάλλοντος):** -25˚C / +52˚C.
- Υψηλό COP και EER.
- Απόδοση με πιστοποίηση HP Keymark.

Περιγραφή	H mm	L mm	P mm	Βάρος kgr
NXHM 004	792	1295	429	98
NXHM 006	792	1295	429	98
NXHM 008	945	1385	526	121
NXHM 010	945	1385	526	121
NXHM 012/012T	945	1385	526	144
NXHM 014/014T	945	1385	526	144
NXHM 016/016T	945	1385	526	144

NXH 008-016

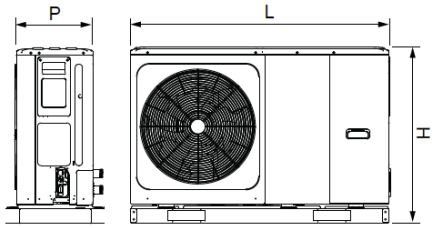

ARISTON

ΑΝΤΛΙΕΣ ΘΕΡΜΟΤΗΤΑΣ INVERTER NIMBUS POCKET M NET R32

60°C

ΑΝΤΛΙΕΣ ΘΕΡΜΟΤΗΤΑΣ NIMBUS POCKET M NET R32

Τύπος	ΘΕΡΜΑΝΣΗ				ΨΥΞΗ				Παροχή V-ph-Hz	Τιμή €
	(1) 35 / 7°C		(2) 35 / -7°C		(3) 18 / 35°C		(4) 7 / 35°C			
	Θερμική ισχύς kW	COP	Θερμική ισχύς kW	COP	Ψυκτική ισχύς kW	EER	Ψυκτική ισχύς kW	EER		
35 M NET R32	3,5	5,1	3,5	3,1	4,1	5,3	3,5	3,4	230/1/50	**3.961,00**
50 M NET R32	5,0	5,0	5,0	2,9	4,6	4,6	5,0	2,9	230/1/50	**4.079,00**
80 M NET R32	8,0	4,8	7,5	3,0	7,0	4,7	7,0	3,1	230/1/50	**4.759,00**
80 M-T NET R32	8,0	4,8	7,5	3,0	7,0	4,7	7,0	3,1	400/3/50	**5.711,00**
120 M NET R32	12,0	4,9	9,0	3,2	10,7	5,1	9,1	3,2	230/1/50	**6.779,00**
120 M-T NET R32	12,0	4,9	9,0	3,2	10,7	5,1	9,1	3,2	400/3/50	**6.945,00**
150 M NET R32	15,0	4,7	11,0	3,1	12,5	4,7	11,0	2,9	230/1/50	**7.014,00**
150 M-T NET R32	15,0	4,7	11,0	3,1	12,5	4,7	11,0	2,9	400/3/50	**7.187,00**
ΒΑΣΚΟΣ ΕΞΟΠΛΙΣΜΟΣ: Sensys HD + εξωτερικό αισθητήριο + Gateway + Lightbox										

ΑΝΤΛΙΕΣ ΘΕΡΜΟΤΗΤΑΣ ΨΥΞΗΣ - ΘΕΡΜΑΝΣΗΣ NIMBUS POCKET M NET R32

- Αντλία θερμότητας αέρος/νερού inverter monobloc για θέρμανση και ψύξη χώρων
- Μέγιστη θερμοκρασία εξόδου νερού 60ºC.
- Εύρος λειτουργίας ψύξης: 10°C / 43°C. Εύρος λειτουργίας θέρμανσης: -20°C / 35°C
- Ο διαχειριστής συστήματος Sensys HD συμπεριλαμβάνεται ως στάνταρ.
- LighBox για απομακρυσμένη τοποθέτηση των συνδέσεων της εξωτερικής μονάδας, που μπορεί να τοποθετηθεί κι έξω επίσης.
- Λύση Plug και Play: το μόνο που χρειάζεστε είναι να προσθέσετε ένα κατάλληλο δοχείο διαστολής για το σύστημα.
- Ειδικό δοχείο αδρανείας και ενσωματωμένη αντίσταση 2kW τα οποία μπορούν να αγοραστούν προαιρετικά σαν αξεσουάρ.
- Μπορεί να συνδυαστεί με μπόιλερ ZNX.

ΔΙΑΣΤΑΣΕΙΣ

- 35 M NET R32 & 50 M NET R32 = 1.016 X 383 X 756
- 80 M NET R32 = 1.106 X 374 X 1.106
- 120 M NET R32= 1.106. X 383 X 1.506

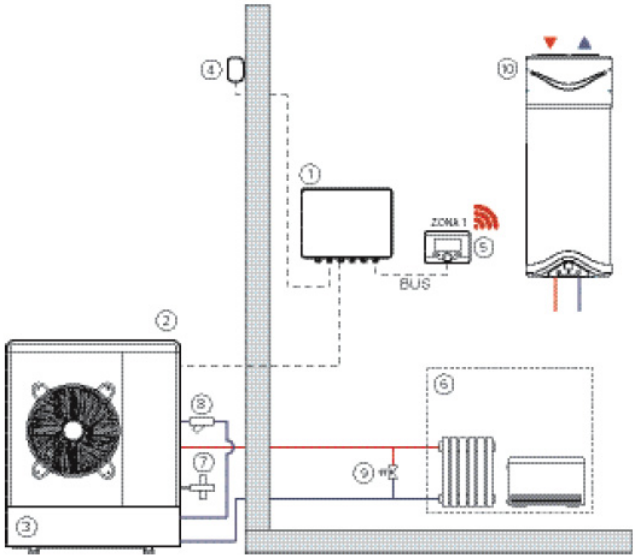

Οι τιμές δεν περιλαμβάνουν Φ.Π.Α

SBR

ΑΝΤΛΙΑ ΘΕΡΜΟΤΗΤΑΣ ΓΙΑ ΘΕΡΜΑΝΣΗ & ΔΡΟΣΙΣΜΟ ΠΙΣΙΝΑΣ

ecoplus
Environment Friendly Technology

Αντλία θερμότητας αέρα-νερού **ecoplus SBR** για θέρμανση και δροσισμό πισίνας.

- Ενσωματωμένος εναλλάκτης φρέον/νερού τιτανίου κατάλληλο για χρήση θαλασσινού νερού.
- Ενσωματωμένος θερμοστατικός μηχανισμός για τον έλεγχο της θερμοκρασίας του νερού της πισίνας.
- Δυνατότητα σχηματισμού συστοιχίας για μεγαλύτερες εφαρμογές.
- Ο βαθμός απόδοσης σε εφαρμογή θέρμανσης πισίνας μεγιστοποιείται γιατί δουλεύει κατευθείαν σε θερμοκρασία ζήτησης 22-28ºC και δεν χρειάζεται να ανεβάσουμε θερμοκρασία 45ºC-50ºC όπως όταν χρησιμοποιείται εξωτερικός πλακοειδής εναλλάκτης.

SBR: ΑΝΤΛΙΑ ΘΕΡΜΟΤΗΤΑΣ ΓΙΑ ΘΕΡΜΑΝΣΗ & ΔΡΟΣΙΣΜΟ ΠΙΣΙΝΑΣ

Μοντέλο		SBR-3.8 H-B	SBR-5.3 H-B	SBR-9.5 H-B	SBR-12.5 H-B	SBR-17.0 H-B	SBR-26.0 H-BS	SBE-50 H-A-S	SBR-70 H-A-S
Θερμική ισχύς (kW)		3,8	5,3	9,5	13,4	18,0	28,0	50,0	70,0
Απορροφούμενη ισχύς στη θέρμανση (kW)		0,79	1,08	1,90	2,60	3,60	5,40	10,3	16,3
Ρεύμα λειτουργίας (A)		3,6	5	8,8	12,3	16,7	8,4 x 3	16,6 x 3	24,7 x 3
COP (W/W)		4,8	4,8	5,2	5,1	5	5,2	4,7	4,29
Τροφοδοσία (V/Ph)		220 / 1	220 / 1	220 / 1	220 / 1	220 / 1 380 / 3	380 / 3	380 / 3	380 / 3
Αριθμός συμπιεστών		1	1	1	1	1	1	2	3
Τύπος συμπιεστή		Rotary				Toshiba		Sanyo/Scroll	
Αριθμός ανεμιστήρων		1	1	1	1	1	2	2	3
Ισχύς ανεμιστήρων		25	25	30	150	150	150x2	200x2	1.200
Ταχύτητα ανεμιστήρων		950	950	950	850	930	930	830	850
Στάθμη θορύβου dB(A)		47	49	53	54	54	54	63	65
Παροχή νερού (m^3/h)		2-4	2 - 4	4 - 7	5 - 8	5 - 8	6 - 12	8 - 15	30 - 60
Πίεση νερού (kPa)		10	12	15	15	16	16	18	9
Βάρος G.W/N.W (kg)		40	48	57	104	114	126	235	395
Διαστάσεις (mm)	Μήκος	935	935	935	1.010	1.115	1.150	1.450	2.037
	Βάθος	360	360	360	370	470	470	710	1.037
	Ύψος	520	520	520	585	690	1.250	1.060	1.360
Τιμή €		**1.540,00**	**1.750,00**	**3.770,00**	**4.000,00**	**5.500,00**	**7.100,00**	**15.500,00**	**19.500,00**

Θέρμανση: Εξωτερική θερμοκρασία: 20ºC, Θερμοκρασία εισόδου νερού: 26ºC Παροχή νερού: 5-15m^3/h.

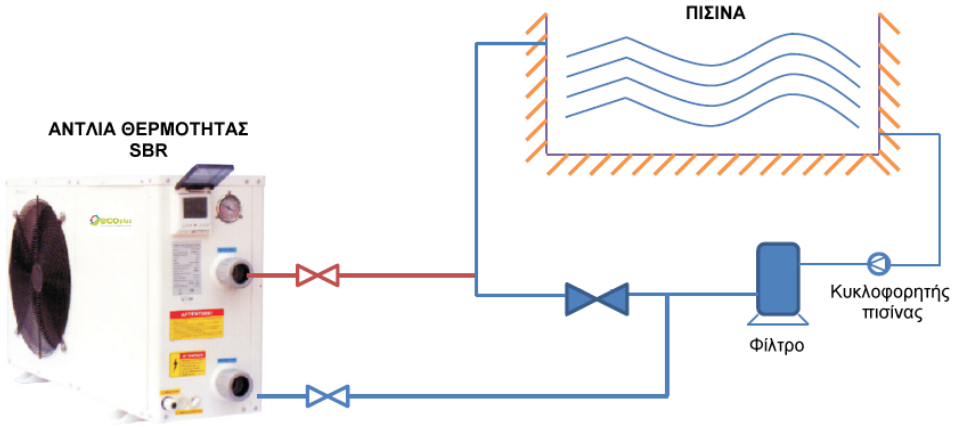

AQUARK®

MR. PERFECT

ΑΝΤΛΙΑ ΘΕΡΜΟΤΗΤΑΣ ΠΙΣΙΝΑΣ

- Αντλία θερμότητας **AQUARK - MR. PERFECT** για θέρμανση και δροσισμό πισίνας.
- Ενσωματωμένος **εναλλάκτης τιτανίου** κατάλληλο για χρήση θαλασσινού νερού.
- Το **InverPad Turbo** δημιουργήθηκε για να λειτουργεί στις πιο δύσκολες συνθήκες. Χάρη στο νέο σύστημα airflow του TurboFan, αυξάνει την επιφάνεια ανταλλαγής θερμότητας και μεγιστοποιεί την παραγωγή θερμότητας, ώστε να εγγυάται εξαιρετική απόδοση ακόμα και σε συνθήκες ψύχους.
- Περίβλημα από κράμα αλουμινίου
- Συμπιεστής Twin-rotary Mitsubishi DC Compressor
- Ηλεκτρονικό χειριστήριο και έλεγχο **Wi-Fi**.
- **Perfect Silence** – Έως και 20 φορές πιο αθόρυβη από μια αντλία on/off

MR. PERFECT: ΑΝΤΛΙΑ ΘΕΡΜΟΤΗΤΑΣ ΓΙΑ ΘΕΡΜΑΝΣΗ & ΔΡΟΣΙΣΜΟ ΠΙΣΙΝΑΣ

Μοντέλο		MPC09	MPC110	MPC170	MPC190	MPC270	MPC320S	MPC410S
Προτεινόμενος όγκος πισίνας (m^3)		15~30	20~45	35~65	35~65	50~95	60~120	85~160
Συνθήκες λειτουργίας : Αέρας 27°C / Νερό 27°C / Υγρασία 80%								
Θερμική απόδοση (kW) (Perfect Mode)		7.2	9.3	13.4	15.4	20.6	26.8	34.5
COP εύρος		15.1~7.2	15.0~7.3	15.0~7.1	15.0~7.1	15.2~7.3	15.8~7.2	16.0~7.0
COP στο 50% της ισχύος		11.2	11.4	11.1	11.2	11.5	11.6	11.5
Θερμική απόδοση (kW) (Power Mode)		9.0	11.5	17.0	18.5	26.5	31.5	40.5
Συνθήκες λειτουργίας: Αέρας 15°C / Νερό 25°C / Υγρασία 70%								
Θερμική απόδοση (Kw) (Perfect Mode)		5.1	6.3	9.2	10.6	14.4	18.0	23.9
COP εύρος		7.3~5.0	7.5~5.0	7.8~5.0	7.9~5.0	7.9~5.2	8.0~5.0	8.3~5.1
COP στο 50% της ισχύος		6.6	6.7	6.5	6.8	6.8	7.0	7.0
Θερμική απόδοση (kW)) (Power Mode)		6.5	7.7	11.5	12.5	18.0	22.1	29.0
ΤΕΧΝΙΚΑ ΧΑΡΑΚΤΗΡΙΣΤΙΚΑ								
Εύρος λειτουργίας **(°C)**		**-15°C - 43°C**						
Τροφοδοσία		230V 1Ph	230V 1Ph	230V 1Ph	230V 1Ph	230V 1Ph	400V 3Ph	400V 3Ph
Απορροφούμενη ισχύς (kW)		0.21 ~ 1.55	0.24 ~ 1.79	0.36 ~ 2.67	0.4 ~ 2.98	0.54 ~ 4.00	0.60 ~ 4.42	0.78 ~ 5.80
Ένταση ρεύματος (A)		0.91 ~ 6.74	1.05 ~ 7.79	1.57 ~ 11.6	1.74 ~ 12.9	2.35 ~ 17.4	0.86 ~ 6.41	1.13 ~ 8.41
Στάθμη θορύβου 1m dB(A)		36.1 ~ 44.2	36.3 ~ 44.5	39.3 ~ 46.7	39.8 ~ 50.2	39.8 ~ 50.2	40.5 ~ 50.9	40.6 ~ 51.3
Στάθμη θορύβου 10m dB(A)		16.1 ~ 24.2	16.3 ~ 24.5	19.3 ~ 26.7	19.8 ~ 30.2	19.8 ~ 30.2	20.5~30.9	19.6~31.3
Παροχή νερού (m^3/h)		2 ~ 4	2 ~ 4	4 ~ 6	8 ~ 10	8 ~ 10	10 ~ 12	12 ~ 18
Υδραυλική σύνδεση (mm)		50	50	50	50	50	50	50
Διαστάσεις (mm)	Μήκος	750	750	840	840	1135	1029	1139
	Βάθος	504	504	504	504	514	512	512
	Ύψος	656	656	656	656	756	1107	1106
Τιμή €		**3.150**	**4.000**	**5.600**	**6.300**	**8.550**	**9.500**	**12.000**

Οι τιμές δεν περιλαμβάνουν Φ.Π.Α

OCEAN

ΑΝΤΛΙΑ ΘΕΡΜΟΤΗΤΑΣ ΓΙΑ ΘΕΡΜΑΝΣΗ & ΔΡΟΣΙΣΜΟ ΠΙΣΙΝΑΣ

SPRSUN

Αντλία θερμότητας αέρα-νερού **OCEAN** για θέρμανση και δροσισμό πισίνας.

- Αντλίες θερμότητας πισίνας με συμπιεστή DC Inverter και εναλλάκτη θερμότητας Τιτανίου Tube-in-Shell
- Έξυπνος ελεγκτής με οθόνης αφής και λειτουργία Wi-Fi.
- Συμπιεστής inverter Panasonic και ανεμιστήρας Nidec DC

ΑΝΤΛΙΕΣ ΘΕΡΜΟΤΗΤΑΣ ΠΙΣΙΝΑΣ - Sprsun OCEAN

Τύπος	Περιγραφή	Διαστάσεις (mm)			Τιμή €
		Μήκος	Βάθος	Ύψος	
CGY015V3	OCEAN 6,5kW 1Ph	930	380	670	**2.047,00**
CGY020V3	OCEAN 9kW 1Ph	930	380	670	**2.266,00**
CGY025V3	OCEAN 10,5kW 1Ph	930	380	670	**2.453,00**
CGY030V3	OCEAN 14kW 1Ph	1.090	510	820	**3.125,00**
CGY035V3	OCEAN 17kW 1Ph	1.090	510	820	**3.266,00**
CGY040V3	OCEAN 24kW 1Ph	1.090	510	1.000	**3.875,00**
CGY050V3	OCEAN 28kW 1Ph	1.090	510	1.000	**4.406,00**
CGY060V3	OCEAN 30kW 1Ph	1.090	510	1.100	**4.766,00**
CGY-050V3	OCEAN 28kW 3Ph	1.090	510	1.000	**4.531,00**
CGY-060V3	OCEAN 32kW 3Ph	1.090	510	1.100	**4.844,00**
CGY-080V3	OCEAN 39kW 3Ph	1.090	510	1.000	**6.000,00**

Τεχνικά Χαρακτηριστικά

Τύπος	Όγκος πισίνας	Θέρμανση 1		Θέρμανση 2		Ψύξη 1		Παροχή	Μέγιστο φορτίο A	Βάρος kgr
		kW	C.O.P	kW	C.O.P	kW	E.E.R			
CGY015V3	15 - 22	6,5	6,90	4,7	4,8	3,6	3,12	1 ph	6,50	50
CGY020V3	21 - 31	9,0	7,52	6,5	5,23	5	3,40	1 ph	8,30	60
CGY025V3	24 - 36	10,5	7,45	7,6	5,18	5,8	3,37	1 ph	9,80	67
CGY030V3	32 - 48	14,0	7,41	10,1	5,15	7,7	3,35	1 ph	13,10	93
CGY035V3	39 - 58	17,0	7,28	12,2	5,06	9,4	3,29	1 ph	16,20	97
CGY040V3	53 - 79	23,0	7,32	16,6	5,09	12,7	3,31	3 ph	21,80	110
CGY050V3	64 - 96	28,0	7,05	20,2	4,90	15,4	3,18	1 ph	27,55	135
CGY060V3	69 - 103	30,0	7,04	21,6	4,89	16,5	3,18	1 ph	29,56	145
CGY-050V3	64 - 96	28,0	7,05	20,2	4,90	15,4	3,18	3 ph	12,15	163
CGY-060V3	69 - 103	30,0	7,04	21,6	4,89	16,5	3,18	3 ph	13,04	145
CGY-080V3	89 - 134	39,0	6,98	28,1	4,85	21,5	3,15	3 ph	17,10	176

Θέρμανση 1: Εξωτερική θερμοκρασία αέρα: 27ºC, Θερμοκρασία εισόδου νερού: 26ºC Υγρασία: 80%.
Θέρμανση 2: Εξωτερική θερμοκρασία αέρα: 15ºC, Θερμοκρασία εισόδου νερού: 26ºC Υγρασία: 70%.
Ψύξη: Εξωτερική θερμοκρασία αέρα: 35ºC, Θερμοκρασία εισόδου νερού: 28ºC Υγρασία: 64%.

Ποιότητα

Τεχνογνωσία

Αξιοπιστία

ΓΑΒΡΙΕΛΑΤΟΣ Μ. ΕΠΕ

Μομφεράτου 35 - 114 74 Αθήνα

Τηλ: 210.6438677 & 210.6440891 & 210.6440891

e-mail: info@mgavrielatos.gr - http://www.mgavrielatos.gr